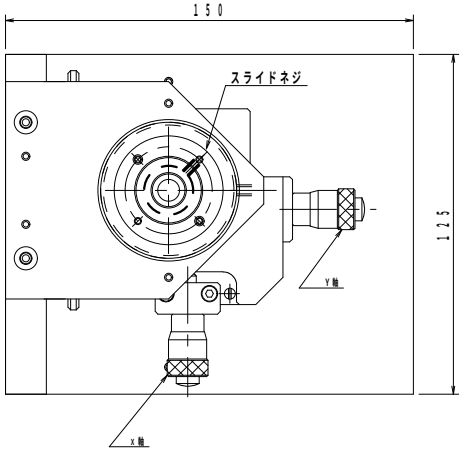
150
125
スライドネジ
Y軸
X軸

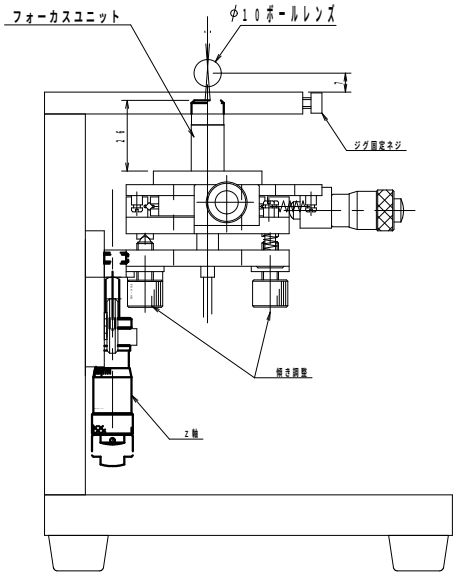
フォーカスユニット
φ10ボールレンズ
7
25
ジグ固定ネジ
傾き調整
Z軸

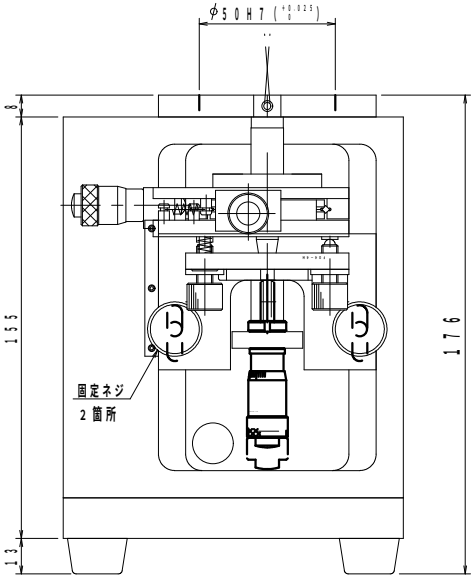
φ50H7 (+0.025 0)
8
155
13
176
固定ネジ
2箇所